OEM Automatic AB
Postadress: Box 1011, 573 28 Tranås
Besöksadress: Dalagatan 4, 573 28 Tranås
075-242 42 00 | kundsupport@oemautomatic.se | www.oemautomatic.se

T.240 - PLUGGAR

57601
Plugg T.240-1

- Duroplast
- Max. arbetstemperatur 110°C
- Resistent mot kemiska medel

PRODUKTBESKRIVNING

Material
Fenolbaserad (PF) Duroplast. Resistent mot lösningsmedel, oljor, fetter och andra kemiska medel.

Färg
Svart, blank yta.

Packningsring
NBR syntetgummi.

Maximal kontinuerlig arbetstemperatur
110°C.

Teknisk data/Beställningsnummer

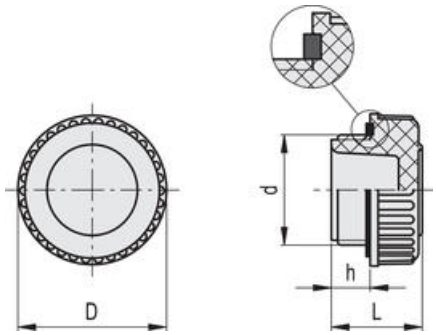

Beställningsnummer

Artikel	Benämning	d	h	D	L
57601	T.240-1	G1	12	45	28

Hela sortimentet av PMT.100 Inställningsbultar, klicka här